FICHA COMERCIAL

PLATAFORMA RODANTE

702.931 CM

SUMAL

La plataforma rodante ha sido diseñada con la finalidad de facilitar la manipulación de las cajas situadas en la parte inferior de las estanterías.

Facilita el proceso de picking ya que permite un fácil manejo de las cajas que, a causa de su localización, tienen mayor dificultad de acceso.

Gracias a sus retenedores permite la sujeción de las cajas, evitando su posible caída de la plataforma.

Las 4 ruedas fijas y el asidero situado en la parte delantera facilitan su movilidad, agilizando el proceso de picking.

COMPOSICIÓN

- 1 base de malla electrsoldada
- 4 ruedas fijas de Ø 80 Nylon.
- Tapones PVC en la parte delantera
- Retenedores en los laterales y parte trasera.
- Asidero que facilita la manipulación y el manejo de la plataforma rodante.

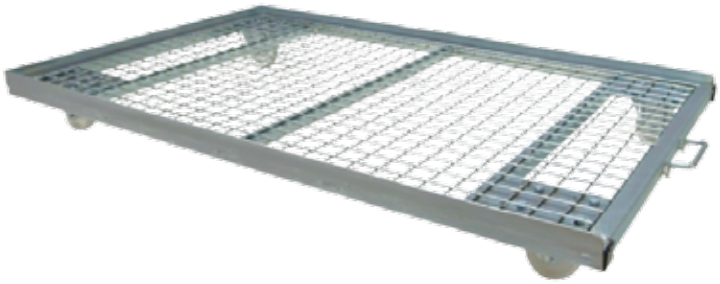



DIMENSIONES

BASE

1200X800MM

Dimensiones en milímetros.

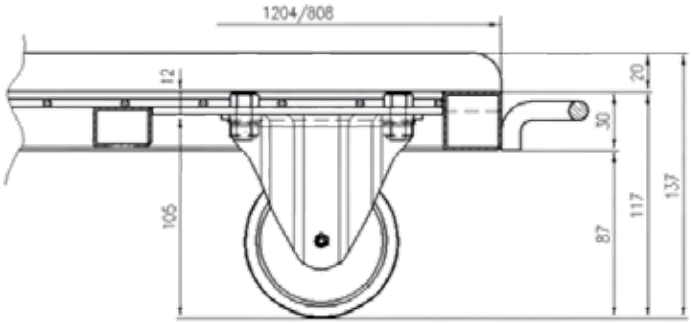

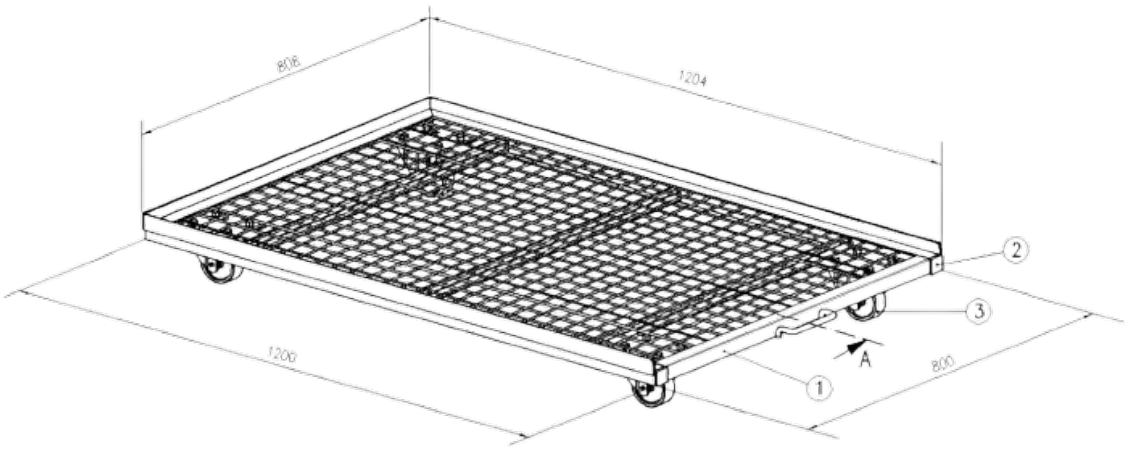





500-600MM